1	2	3	4	5	6	7	8	9	10	11	12	13	14	15	16	17	18	19	20

OBWODY STEROWANIA

Zezwolenie manewrowania odcinaczem gdy pole sprzęgłowe próba i otwarty i uziemnik otwarty	Zezwolenie otwarcia drzwi PP sprzęgł. z odcinaczem	Rezerwa		Kontrola napięcia Wskaźnik napięcia z blokadą uziemnika

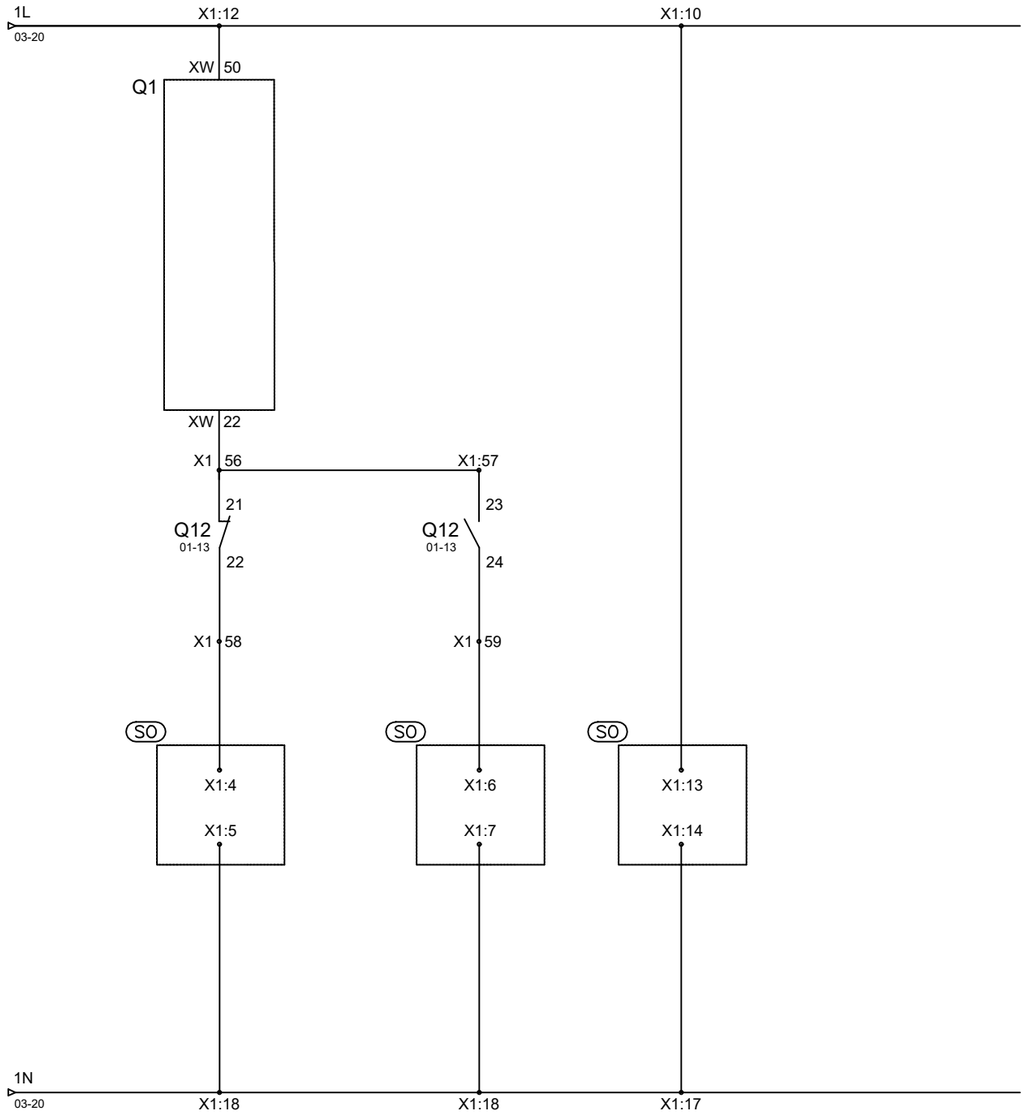

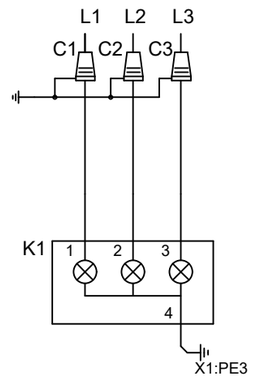

ZMIANY				

Budynek nr 14. Rozdzielnica RGSN 15kV.

Pole sprzęgłowe nr 4.

Schemat zasadniczy.

Przedsięwzięcie: Oczyszczalnia Ścieków w Brzegu

Wykonał	A. Kaim		Data:	Format:	Podzialka:	Nr rys.	Nr projektu
Sprawdził	K. Michalski		05.2025	A3	-	E-07	U-711

BIURO PROJEKTÓW I REALIZACJI
ELPROJEKI
e-mail: adam.kaim@gmail.com
tel. 512-484-912

Ilosc arkuszy:	Nr arkusza:	Nr kolejny:
8	4	7